Wand Pos.W20, Achse A/4-5, h=25cm

Ansicht M 1:50

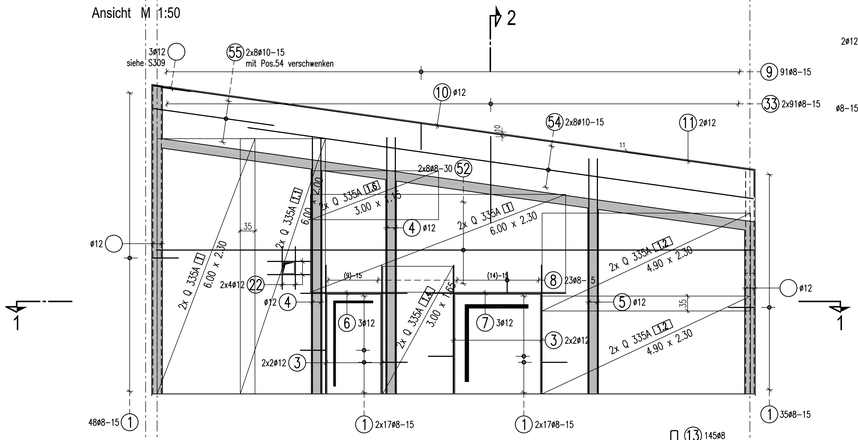

Schnitt 2-2

M 1:25

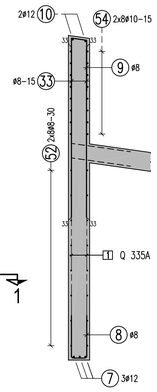

Schnitt 1-1

M 1:50

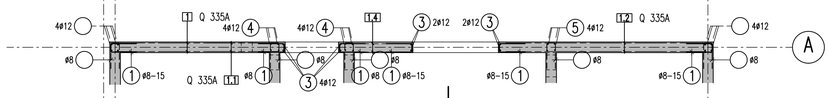

Wand Pos.W30, Achse C/4-5, h=25cm

Ansicht M 1:50

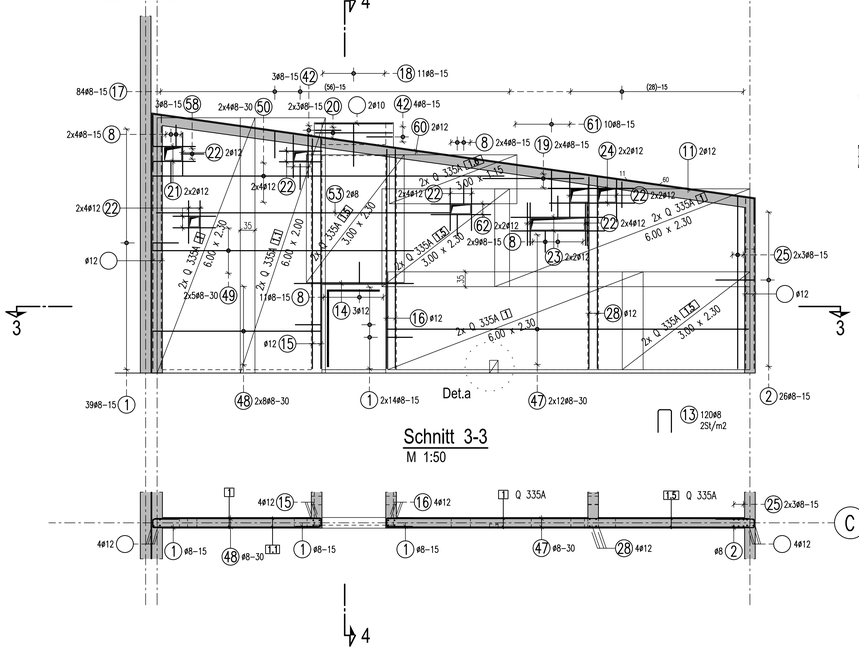

Schnitt 4-4

M 1:25

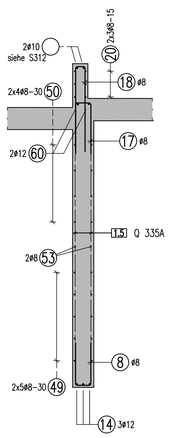

Schnitt 3-3

M 1:50

Wand Pos.W29, Achse A-B/4, h=25cm

Ansicht M 1:50

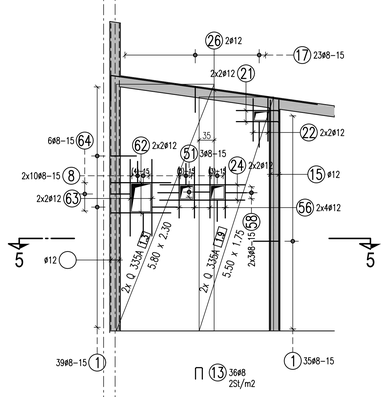

Schnitt 5-5

M 1:50

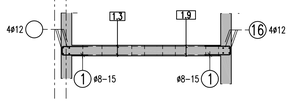

Wand Pos.W24 + W25, Achse A-B/5, h=25cm

Ansicht M 1:50
(2* vorhanden)

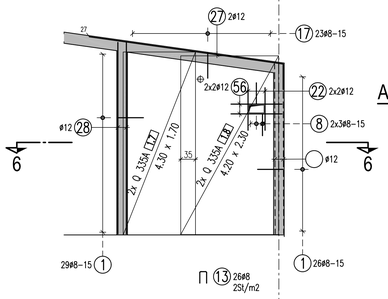

Schnitt 6-6

M 1:50

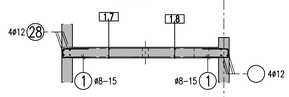

Verlegeschema - Schnitt

M 1:25

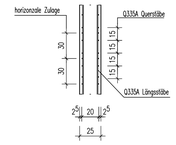

Abstandhalter für Wandbewehrung

Systemschnitt (horizontal)

Matten im Bereich der schrägen Decke örtlich schneiden

Bewehrungsstäbe im Bereich der Aussparungen örtlich schneiden

Unterzug Pos.U20, Achse C-E/5, h=25cm

Ansicht M 1:50

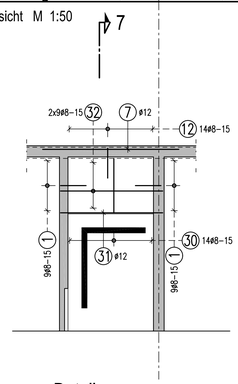

Schnitt 7-7

M 1:50

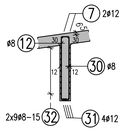

Detail a

M 1:25

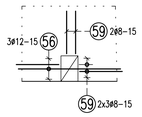

Wand Pos.W31, Achse C-E/5, h=20cm

Ansicht M 1:50

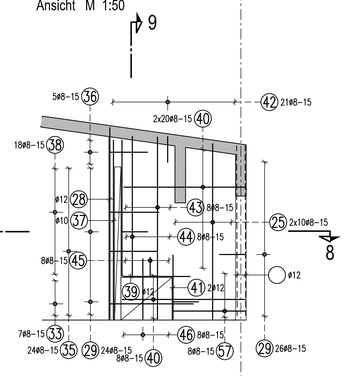

Schnitt 8-8

M 1:25

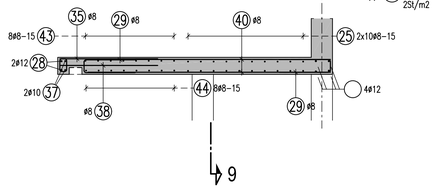

Schnitt 9-9

M 1:25

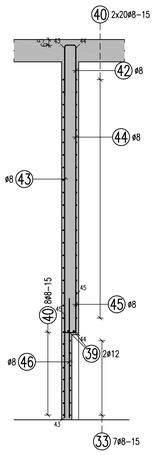

Maßstab: scale: 1:25 — 0 0,5 1 1,5 2 m / 0' 2,5' 5' feet

Maßstab: scale: 1:50 — 0 0,5 1 2 3 4 5m / 0' 2,5' 5' 10' 15' feet

±0.00 = 453,48 ÜBER NN / ABOVE SEA LEVEL

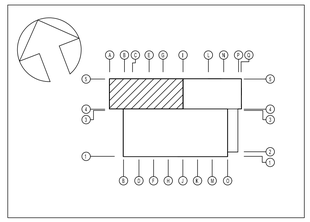

ÜBERSICHT

M 1:250

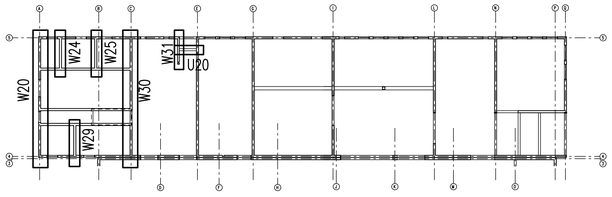

MATERIALIEN	BIEGEANWEISUNG
Betongüte: C30/37	gemäß DIN EN 1992-1-1 / NA: 2011-01 Tab. NA 8.1 bei Betonstahl 500 S
Betonstahl: B 500 (A)	
Profilstahl:	
Nichtrostender Stahl:	
Holz Gkl.:	
Bodenpressung:	

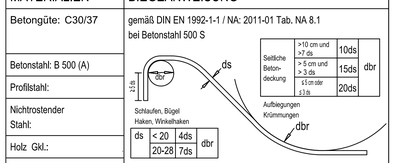

BETONDECKUNG, EXPOSITIONS- UND FEUCHTIGKEITSKLASSEN

Bauteile		Expositionsklasse	Feuchtigkeitsklasse	Verlegemaß c_v (cm)	Vorhaltemaß Δc_{dev} (cm)
Wände	innen	XC1	W0	2,5	1,0
	außen	XC1		2,5	1,0

Dieser Plan gilt nur für die Bewehrung. Alle Maße sind am Bau zu prüfen!

	Datum / date	Zeichen / sign
Dieser Plan stimmt mit dem geprüften und freigegebenen Exemplar des Prüfingenieurs überein, Prüfvermerke wurden eingearbeitet.	27.11.2023	Jan
This drawing is equal to the drawing proofed and released for construction by the german proofing engineer, comments have been incorporated.		
Freigabe Prüfingenieur / approval by proofing engineer	24.11.2023	

INDEX	ÄNDERUNG / ERGÄNZUNG	BEARBEITER	DATUM

U.S. ARMY CORPS OF ENGINEERS
EUROPE DISTRICT
APO 09449
Konrad-Adenauer-Ring 39, 65187 Wiesbaden

Korrigierte AFU-Bau / Corrected Final Design - 10/2025

Landesbetrieb Liegenschafts- und Baubetreuung
LBB-Niederlassung Idar-Oberstein

Am Röchenberg 65
55743 Idar-Oberstein
Telefon: (06781) 405-0
Telefax: (06781) 405-190
E-MAIL: postfach.idarooberstein@LBBnet.de

PROJEKTMANAGAGEMENT / PROJECT MANAGEMENT

PROJEKTLEITUNG / PROJECT LEADER

PROJEKTBEARBEITUNG A/I / PROJECT PROCESSOR A/I

A/I

PROJEKTBEARBEITUNG / PROJECT PROCESSOR

BAUMASSNAHME / PROJECT
Baumholder Smith Barracks
Human Performance Training Center

PLANBEZEICHNUNG / DRAWING TITLE
BEWEHRUNGSPLAN / REINFORCEMENT DRAWING

NEBENRÄUME
WÄNDE IM EG (3)

SECONDARY ROOMS
WALLS IN FIRST FLOOR (3)

092241 FY23 | SHEET | OF

W912GB-20-C-0012

DIN A0 841 x 1189 1,00 qm

SAP	GBBL	BT	PHASE	SP	BLATT	MNR.1	MOVT	IX	MASSTAB	F-BLATT
200204037	HPTC0	60	T	X.12	TBW	XX	A	0050	S311	

1	420ø8 L=1.40 m	2	26ø8 L=2.00 m	3	8ø12 L=3.00 m	4	8ø12 L=6.00 m	5	4ø12 L=5.50 m	6	3ø12 L=2.50 m	7	5ø12 L=3.20 m	8	100ø8 L=1.18 m	9	91ø8 L=1.38 m
10	2ø12 L=12.00 m	11	4ø12 L=3.60 m	12	14ø8 L=1.58 m	13	353ø8 L=0.70 m	14	3ø12 L=2.80 m	15	4ø12 L=5.40 m	16	4ø12 L=5.15 m				
17	153ø8 L=1.38 m	18	11ø8 L=2.11 m	19	8ø8 L=2.30 m	20	6ø8 L=1.80 m	21	8ø12 L=1.20 m	22	58ø12 L=1.00 m	23	4ø12 L=2.20 m	24	8ø12 L=2.00 m	25	26ø8 L=4.00 m
26	2ø12 L=5.50 m	27	4ø12 L=5.20 m	28	14ø12 L=4.50 m	29	50ø8 L=1.35 m	30	14ø8 L=2.68 m	31	4ø12 L=2.40 m	32	18ø8 L=2.40 m				
33	189ø8 L=2.00 m	34	18ø8 L=0.65 m	35	24ø8 L=1.61 m	36	5ø8 L=2.15 m	37	2ø10 L=4.20 m	38	18ø8 L=1.15 m	39	2ø12 L=4.80 m	40	48ø8 L=2.85 m	41	2ø12 L=1.50 m
42	28ø8 L=1.33 m	43	8ø8 L=4.35 m	44	8ø8 L=3.35 m	45	8ø8 L=0.78 m	46	8ø8 L=1.40 m	47	24ø8 L=8.50 m	48	16ø8 L=3.90 m				
49	10ø8 L=6.00 m	50	8ø8 L=8.20 m	51	3ø8 L=1.28 m	52	16ø8 L=14.00 m	53	2ø8 L=6.90 m	54	16ø10 L=12.00 m	55	16ø10 L=3.20 m	56	19ø12 L=1.20 m	57	8ø8 L=1.65 m
58	9ø8 L=1.20 m	59	8ø8 L=0.86 m	60	2ø12 L=12.60 m	61	10ø8 L=2.08 m	62	8ø12 L=1.40 m	63	4ø12 L=1.80 m	64	6ø8 L=1.48 m				